2026年度中央大学杯　バスケットボール（男子の部）

日時：12月6日（日）

場所：第1体育館3階アリーナ　Aコート

試合開始時間：第1試合9:30

【トーナメント方式】括弧の数字は試合の順番を示す

■本戦（チーム選出時期の関係上、代表市表記）　※●濃色、○淡色のユニフォーム着用

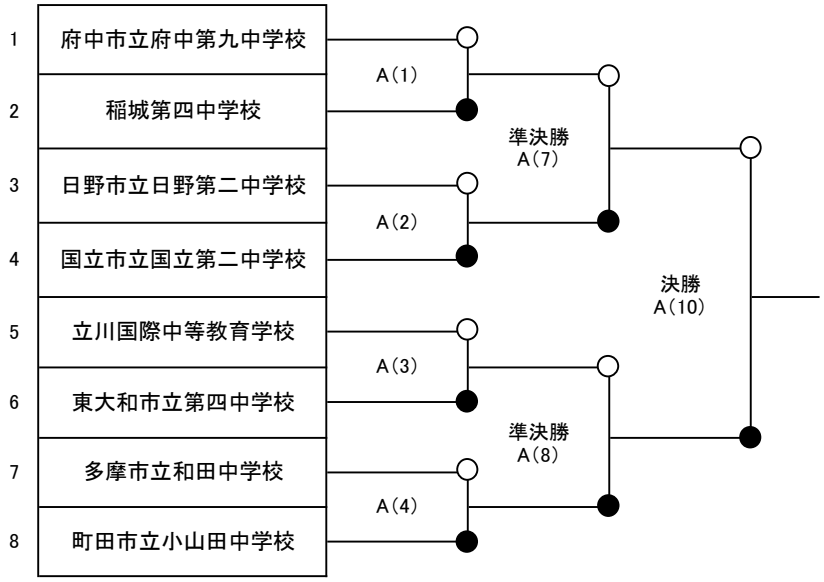

■フレンドリーマッチ

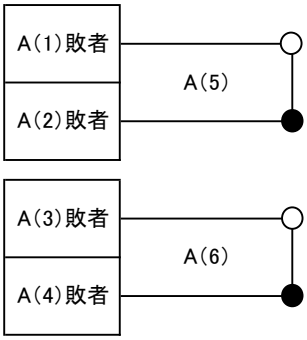

■3位決定戦

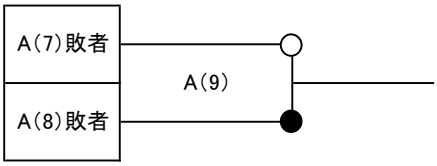

2026年度中央大学杯　バスケットボール（女子の部）

日時 ： 12月6日（日）

場所 ： 第1体育館3階アリーナ　Bコート

試合開始時間 ： 第1試合9：30

【トーナメント方式】括弧の数字は試合の順番を示す

■本戦（チーム選出時期の関係上、代表市表記） ※●濃色、○淡色のユニフォーム着用

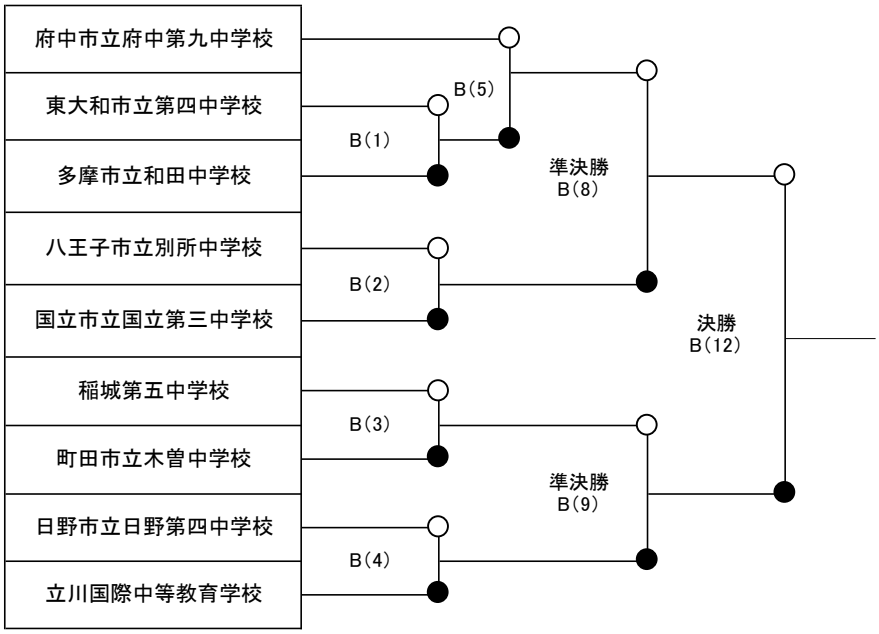

■フレンドリーマッチ

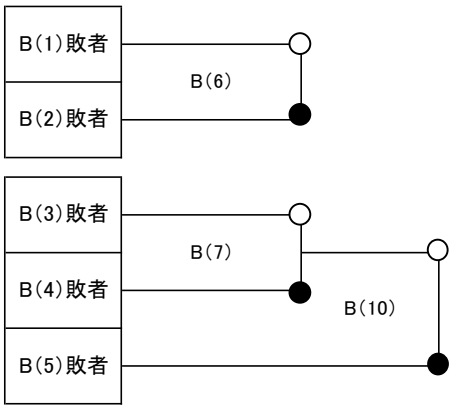

■3位決定戦

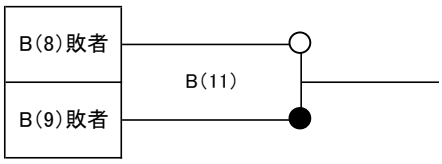

バスケットボール（男子の部） 試合開始時間・審判表

◆コートA

試合No.	予定時刻	備考	対戦チーム	対戦チーム	T・O(テーブルオフィシャルズ)	T・O対応事項
A(1)	9:30	-	府中市立府中第九中学校	稲城第四中学校	**東大和市立第四中学校**	
A(2)	10:10	-	日野市立日野第二中学校	国立市立国立第二中学校	A(1)敗者	＊T.O（審判の指示確認、24秒計操作、
A(3)	10:50	-	立川国際中等教育学校	東大和市立第四中学校	A(2)敗者	スコアシート記録等）➡4名
A(4)	11:30	-	多摩市立和田中学校	町田市立小山田中学校	A(3)敗者	＊得点版、床の汗拭き➡2名
A(5)	12:10	フレンドリーマッチ	A(1)の敗者	A(2)の敗者	A(4)敗者	
A(6)	12:50	フレンドリーマッチ	A(3)の敗者	A(4)の敗者	A(5)敗者	【T.O割り当てについて】
A(7)	13:30	準決勝	A(1)の勝者	A(2)の勝者	A(6)敗者	・A(1)、A(10)を除き、T.Oは前の試合
A(8)	14:10	準決勝	A(3)の勝者	A(4)の勝者	A(7)敗者	の敗者チームが担当する
A(9)	14:50	3位決定戦	A(7)の敗者	A(8)の敗者	A(8)敗者	※ A(10)：A(9)の勝者チームが担当
A(10)	15:30	決勝	A(7)の勝者	A(8)の勝者	**A(9)勝者※**	

バスケットボール（女子の部） 試合開始時間・審判表

◆コートB

試合No.	予定時刻	備考	対戦チーム	対戦チーム	T・O(テーブルオフィシャルズ)	T・O対応事項
B(1)	9:30	-	東大和市立第四中学校	多摩市立和田中学校	**府中市立府中第九中学校※1**	
B(2)	10:10	-	八王子市立別所中学校	国立市立国立第三中学校	B(1)敗者	＊T.O（審判の指示確認、24秒計操作、
B(3)	10:50	-	稲城第五中学校	町田市立木曽中学校	B(2)敗者	スコアシート記録等）➡4名
B(4)	11:30	-	日野市立日野第四中学校	立川国際中等教育学校	B(3)敗者	＊得点版、床の汗拭き➡2名
B(5)	12:10	-	府中市立府中第九中学校	B(1) 勝者	B(4)敗者	
B(6)	12:50	フレンドリーマッチ	B(1) 敗者	B(2) 敗者	B(5)敗者	【T.O割り当てについて】
B(7)	13:30	フレンドリーマッチ	B(3) 敗者	B(4) 敗者	B(6)敗者	・B(1)、B(10)を除き、T.Oは前の試合
B(8)	14:10	準決勝	B(5) 勝者	B(2) 勝者	B(7)敗者	の敗者チームが担当する
B(9)	14:50	準決勝	B(3) 勝者	B(4) 勝者	B(8)敗者	※1 B(1)：シードチームが担当
B(10)	15:30	フレンドリーマッチ	B(7) 勝者	B(5) 敗者	**B(6)勝者※2**	※2 B(10)：B(6)の勝者チームが担当
B(11)	16:10	3位決定戦	B(8) 敗者	B(9) 敗者	B(10)敗者	※3 B(12)：B(11)の勝者チームが担当
B(12)	16:50	決勝	B(8) 勝者	B(9) 勝者	**B(11)勝者※3**	